ES-SYSTEM

system 6000

oświetlenie wewnętrzne

□□□□□□□□□□□ □□□□ □□□□□□□□□□ □□□□□□□□□□□
□□□□□□□: □□□□□□□□□□□□
□□□□□□□□□: □□□□□□□□□ □□□□
□□□□□□□□□□□□□□□□□□□□□
□□□□□□□□□□: □□□□□□□□□□□□
□□□□□: □□□□□□□□□□□□ □□□□□□□□□□□□□□□□ □□□□
□□□□□□□□□□
□□□□□□□□□ □□□□□□□□□□: □□□□□□□□□
□□□□□□□□□□□□□□□□ □□□□□□
□□□□□□□□: □□□□□□□□□□□□
□□□□□□□□□□ □□□□□□□: □□□□□□□□□ □□□□□□□
□□□□□□□□□□□ □□□□□□ □□□□□□□□
□□□□□□□□ □□□□□□□□□□□: □□□□□□□□□□□□□□
□□□□□□□□□□ □□□□□□□□□□□□□□□□ □□□□□□□□□,
□□□□□□□, □□□□□□□□□□□ □ □□□□□□□□□ □ □□□□□□□□□
□□□□□□□□□□□□□□
□□□□□□□: □□□□□□□□□□□□ □□□□□□□□□□□□□□
□□□□□□□□□

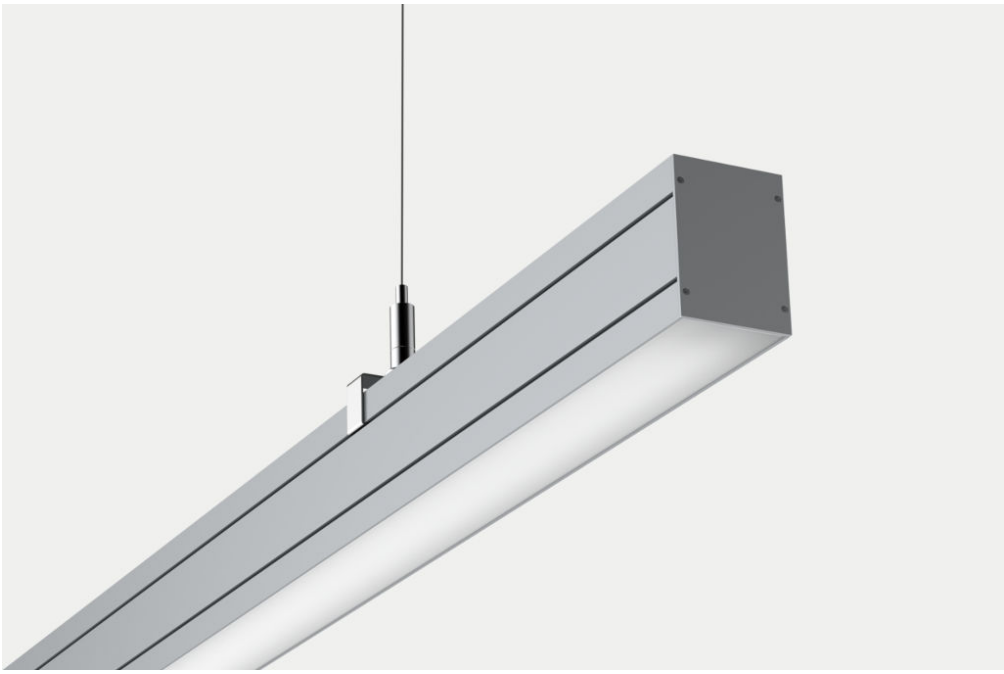

	Typ			Un	P	kg
□□□□□□□□□ □□□□□□□□□□□□□□□□□□□□□, □□□□□□□ ON/OFF, □□□□□ ANODA, □□□□□□□ □□□□□□□□□□□						
4032040	S6000 PRYZMAT L2690 235	2 x T5 35 W	G5	230V AC	2x35W	
4032050	S6000 PRYZMAT L2690 280	2 x T5 80 W	G5	230V AC	2x80W	
□□□□□□□□□□□□□□□□□□□□□□□ □□□□□□□□□, □□□□□□□ ON/OFF, □□□□□□□□□□□□□□□ □□□□□□□□□, □□□□□□□ □□□□□□□□□						
4032240	S6000 PRYZMAT L1567 135	T5 35 W	G5	230V AC	35W	
4032241	S6000 PRYZMAT L1267 128	T5 28 W	G5	230V AC	28W	
4032242	S6000 PRYZMAT L967 121	T5 21 W	G5	230V AC	21W	
4032250	S6000 PRYZMAT L1567 180	T5 80 W	G5	230V AC	80W	
4032251	S6000 PRYZMAT L1267 154	T5 54 W	G5	230V AC	54W	
4032252	S6000 PRYZMAT L967 139	T5 39 W	G5	230V AC	39W	
□□□□□□□□□□□□□□□□□□□□□□□ □□□□□□□□□, □□□□□□□ ON/OFF, □□□□□□□□□□□□□□□ □□□□□□□□□, □□□□□□□ □□□□□□□□□□□						
4032140	S6000 PRYZMAT L2758 235	2 x T5 35 W	G5	230V AC	2x35W	
4032150	S6000 PRYZMAT L2758 280	2 x T5 80 W	G5	230V AC	2x80W	
□□□□□□□□□ □□□□□□□□□, □□□□□□□ ON/OFF, □□□□□□□□□□□□□□□ □□□□□□□□□, □□□□□□□ □□□□□□□□□						
4030240	S6000 OPAL L1567 135	T5 35 W	G5	230V AC	35W	4.35
4030241	S6000 OPAL L1267 128	T5 28 W	G5	230V AC	28W	3.60
4030242	S6000 OPAL L967 121	T5 21 W	G5	230V AC	21W	2.90
4030250	S6000 OPAL L1567 180	T5 80 W	G5	230V AC	80W	4.35
4030251	S6000 OPAL L1267 154	T5 54 W	G5	230V AC	54W	3.60
4030252	S6000 OPAL L967 139	T5 39 W	G5	230V AC	39W	2.90
□□□□□□□□□ □□□□□□□□□, □□□□□□□ ON/OFF, □□□□□□□□□□□□□□□ □□□□□□□□□, □□□□□□□ □□□□□□□□□□						
4030040	S6000 OPAL L2690 235	2 x T5 35 W	G5	230V AC	2x35W	7.05

4030050	S6000 OPAL L2690 280	2 x T5 80 W	G5	230V AC	2x80W	7.05
▨▨▨▨▨▨▨▨ ▨▨▨▨▨▨▨▨, ▨▨▨▨▨▨▨ ON/OFF, ▨▨▨▨▨▨▨▨▨▨▨▨▨▨▨ ▨▨▨▨▨▨▨▨▨, ▨▨▨▨▨▨▨ ▨▨▨▨▨▨▨▨▨▨▨						
4030140	S6000 OPAL L2758 235	2 x T5 35 W	G5	230V AC	2x35W	7.25
4030150	S6000 OPAL L2758 280	2 x T5 80 W	G5	230V AC	2x80W	7.25
▨▨▨▨▨ ▨▨						
4034104	S6000 PA 139	T5 39 W	G5	230V AC	39W	2.60
4034204	S6000 PA 154	T5 54 W	G5	230V AC	54W	3.30
4034304	S6000 PA 135	T5 35 W	G5	230V AC	35W	4.00
4034404	S6000 PA 180	T5 80 W	G5	230V AC	80W	4.00
4034504	S6000 PA 239	2 x T5 39 W	G5	230V AC	2x39W	4.65
4034604	S6000 PA 254	2 x T5 54 W	G5	230V AC	2x54W	6.00
4034704	S6000 PA 235	2 x T5 35 W	G5	230V AC	2x35W	7.40
4034804	S6000 PA 280	2 x T5 80 W	G5	230V AC	2x80W	7.40
▨▨▨▨▨ ▨▨▨▨▨▨▨▨▨, ▨▨▨▨▨▨▨ ON/OFF, ▨▨▨▨▨▨▨▨▨▨▨▨▨▨▨ ▨▨▨▨▨▨▨▨▨, ▨▨▨▨▨▨▨ ▨▨▨▨▨▨▨▨▨						
4031240	S6000 LAMELKA L1567 135	T5 35 W	G5	230V AC	35W	4.55
4031241	S6000 LAMELKA L1267 128	T5 28 W	G5	230V AC	28W	3.80
4031242	S6000 LAMELKA L967 121	T5 21 W	G5	230V AC	21W	3.00
4031250	S6000 LAMELKA L1567 180	T5 80 W	G5	230V AC	80W	
4031251	S6000 LAMELKA L1267 154	T5 54 W	G5	230V AC	54W	
4031252	S6000 LAMELKA L967 139	T5 39 W	G5	230V AC	39W	
▨▨▨▨▨ ▨▨▨▨▨▨▨▨▨, ▨▨▨▨▨▨▨ ON/OFF, ▨▨▨▨▨▨▨▨▨▨▨▨▨▨▨ ▨▨▨▨▨▨▨▨▨, ▨▨▨▨▨▨▨ ▨▨▨▨▨▨▨▨▨						
4031040	S6000 LAMELKA L2690 235	2 x T5 35 W	G5	230V AC	2x35W	
4031050	S6000 LAMELKA L2690 280	2 x T5 80 W	G5	230V AC	2x80W	
▨▨▨▨▨ ▨▨▨▨▨▨▨▨▨, ▨▨▨▨▨▨▨ ON/OFF, ▨▨▨▨▨▨▨▨▨▨▨▨▨▨▨ ▨▨▨▨▨▨▨▨▨, ▨▨▨▨▨▨▨ ▨▨▨▨▨▨▨▨▨▨▨						
4031140	S6000 LAMELKA L2758 235	2 x T5 35 W	G5	230V AC	2x35W	
4031150	S6000 LAMELKA L2758 280	2 x T5 80 W	G5	230V AC	2x80W	7.60